VAlvo Alpi s.r.l.

Tecnologie Innovative

ANTINCENDIO

VAlvo
Alpi

Valvo Ipi

ACCESSORI ANTINCENDIO	.....	E/11
ATTACCHI MOTOPOMPA	.....	E/9
CASSETTE ANTINCENDIO A MURO	.....	E/13
IDRANTI	.....	E/3
MANICHETTE ANTINCENDIO	.....	E/15

E

ANTINCENDIO

E

IDRANTI IDRANTE SOPRASUOLO TIPO “01” EN 14384

EN 14384 TIPO “A” a colonna semplice a secco.
Apertura antivandalo; manovre di apertura e chiusura esclusivamente tramite apposita chiave.
Manutentabile con apertura dall’alto senza alcuno scavo, speciali viti di connessione senza dadi.
Dimensionamento fl ange e uscite come EN 14384.

• Idrante soprasuolo in ghisa EN GJL 250 secondo UNI EN 1503-3 per pressioni fi no a 16 bar.
• È dotato di scarico antigelo che consente lo svuotamento dell’idrante a completa chiusura della valvola.
• Tutti gli organi interni sono di facile smontaggio e manutenzione.
• Verniciatura a polvere epossidica rossa RAL 3000. Bocche di erogazione
filettate come da tabella UNI 810.
• Flangia di ingresso forata e dimensionata EN 1092-2 PN 16.
• Collaudo idrante aperto a 25 bar, chiuso a 21 bar.

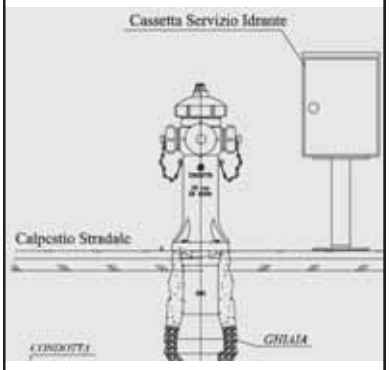

idrante soprasuolo in ghisa GJL 250 EN 1503-3 come norma EN 14384 tipo A, modello “GARDA EN” della ditta Ziggiotto, chiave di manovra pentagonale, valvola di sezionamento gommata con battuta su sede in ottone, scarico antigelo, verniciatura a polvere epossidica RAL3000, bocche di erogazione 2x70 filettate UNI 810, flangia d’ingresso UNI EN 1092-2, DN80 -
PN16, profondità piede mm. 500/700/1000, altezza colonna fuori terra idrante mm. 680, altezza direttrice attacchi mm. 450, completo di gomito a piede a 90° in ghisa sferoidale GJS 400 UNI EN 1563, con piedino d’appoggio, guarnizioni in gomma telata di adeguato spessore da interporre tra le flange di accoppiamento.
Sufficiente strato di materiale drenante dovrà essere posato in corrispondenza dello scarico antigelo per favorire lo svuotamento dell’idrante.

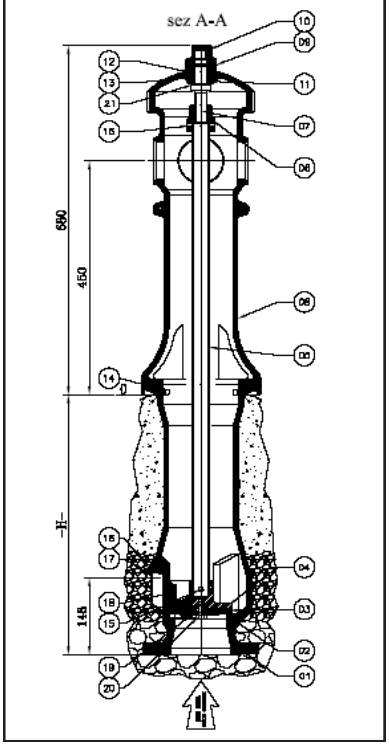

DN	A	Nr. Uscite
80	500	2x70
80	700	2x70
80	1000	2x70
100	500	2x70
100	700	2x70
100	1000	2x70
100	500	2x70 - 1 x 100
100	700	2x70 - 1 x 100
100	1000	2x70 - 1 x 100
150	500	2x70
150	700	2x70
150	1000	2x70
150	500	2x70 - 1x 100
150	700	2x70 - 1x 100
150	1000	2x70 - 1x 100
150	500	3x70 - 1x 100
150	700	3x70 - 1x 100
150	1000	3x70 - 1x 100

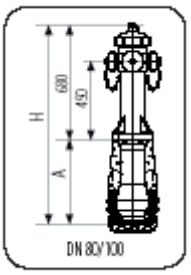

E

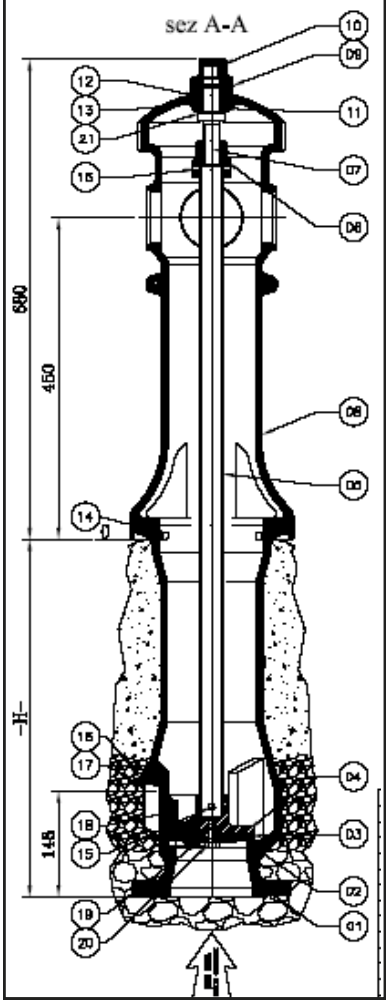

IDRANTI IDRANTE SOPRASUOLO TIPO “01/A” NON A NORMA

GARDA EN Idrante Soprassuolo Tipo "A" Rif. EN 14384,a colonna semplice a secco. Apertura antivandalo manovre di apertura e chiusura esclusivamente tramite apposita chiave. E' dotato di scarico antigelo. Verniciatura a polvere epossidica rossa RA

TIPO “A” a colonna semplice a secco.
Apertura antivandalo; manovre di apertura e chiusura esclusivamente tramite apposita chiave.
Manutentabile con apertura dall’alto senza alcuno scavo, speciali viti di connessione senza dadi.
I modelli sotto riportati non sono previsti dalla vigente normativa UNI EN 14384 in riferimento al diametro nominale o alle uscite.

- Idrante soprasuolo in ghisa EN GJL 250 secondo UNI EN 1503-3 per pressioni fi no a 16 bar.
- È dotato di scarico antigelo che consente lo svuotamento dell’idrante a completa chiusura della valvola.
- Tutti gli organi interni sono di facile smontaggio e manutenzione.
- Verniciatura a polvere epossidica rossa RAL 3000. Bocche di erogazione filettate come da tabella UNI 810.
- Flangia di ingresso forata e dimensionata EN 1092-2 PN 16.
- Collaudo idrante aperto a 25 bar, chiuso a 21 bar.

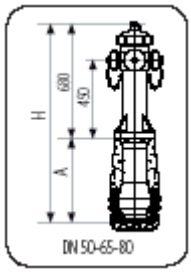

DN	A	H
80	500	1350
80	700	1550
80	960	1810
100	500	1350
100	700	1550
100	960	1810
150	500	1350
150	700	1550
150	985	1835

IDRANTI IDRANTE SOPRASUOLO EN IDRANTE SOPRASUOLO TIPO "C" EN 14384 non a norma 02

EN 14384 TIPO "C" con rottura prefissata, la valvola rimane chiusa evitando fuoriuscite d'acqua.
Apertura antivandalo; manovre di apertura e chiusura esclusivamente tramite apposita chiave.
Manutentabile con apertura dall'alto senza alcuno scavo, connessione con viti senza dadi.
Sistema di rottura brevettato "Easy repair"; asta interna ad incastro, ripristino con sola sostituzione di bussole e o_ring; manovra della valvola a idrante sezionato utilizzando la chiave idrante.
Dimensionamento fl ange e uscite come EN 14384.

- Idrante soprasuolo in ghisa EN GJL 250 UNI EN 1503-3 per pressioni fino a 16 bar.
- È dotato di scarico antigelo che consente lo svuotamento dell'idrante a completa chiusura della valvola.
- Tutti gli organi interni sono di facile smontaggio e manutenzione.
- Verniciatura a polvere epossidica rossa RAL 3000.
- Bocche di erogazione filettate come da tabella UNI 810.
- Flangia di ingresso forata e dimensionata EN 1092-2 PN 16.
- Collaudo idrante aperto a 25 bar, chiuso a 21 bar.

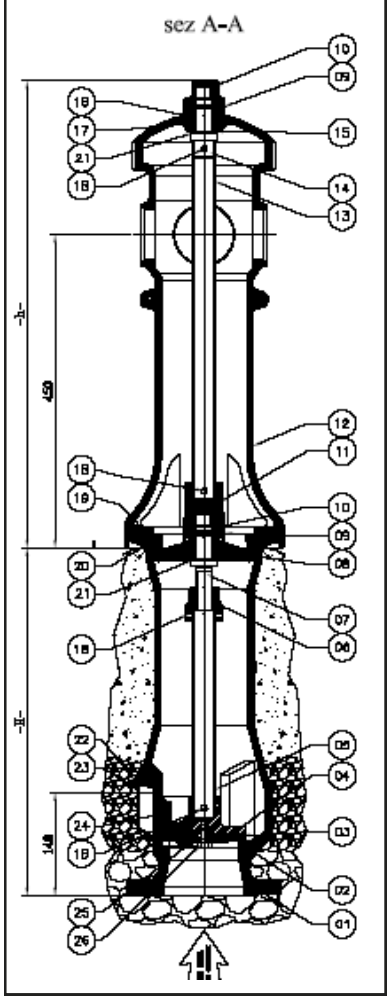

DN	A	Nr. Uscite
80	500	2x70
80	700	2x70
80	1000	2x70
100	500	2x70
100	700	2x70
100	1000	2x70
100	500	2x70 - 1 x 100
100	700	2x70 - 1 x 100
100	1000	2x70 - 1 x 100
150	500	2x70
150	700	2x70
150	1000	2x70
150	500	2x70 - 1x 100
150	700	2x70 - 1x 100
150	1000	2x70 - 1x 100
150	500	3x70 - 1x 100
150	700	3x70 - 1x 100
150	1000	3x70 - 1x 100

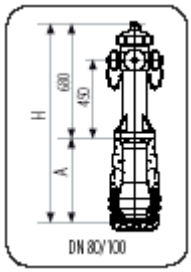

E

EN IDRANTE SOPRASUOLO TIPO "C" 02A

TIPO "C" con rottura prefissata, la valvola rimane chiusa evitando fuoriuscite d'acqua.
Apertura antivandalo; manovre di apertura e chiusura esclusivamente tramite apposita chiave.
Manutentabile con apertura dall'alto senza alcuno scavo, connessione con viti senza dadi.
Sistema di rottura brevettato "Easy repair"; asta interna ad incastro, rispristino con sola sostituzione di bussole e o_ring; manovra della valvola a idrante sezionato utilizzando la chiave idrante.
I modelli sotto riportati non sono previsti dalla vigente normativa UNI EN 14384 in riferimento al diametro nominale o alle uscite.

• Idrante soprasuolo in ghisa EN GJL 250 secondo UNI EN 1503-3 per pressioni fino a 16 bar.
• È dotato di scarico antigelo che consente lo svuotamento dell'idrante a completa chiusura della valvola.
• Tutti gli organi interni sono di facile smontaggio e manutenzione.
• Verniciatura a polvere epossidica rossa RAL 3000.
• Bocche di erogazione filettate come da tabella UNI 810.
• Flangia di ingresso forata e dimensionata EN 1092-2 PN 16.
• Collaudo idrante aperto a 25 bar, chiuso a 21 bar.

E

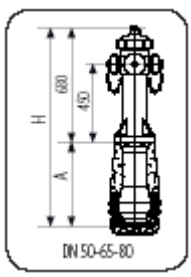

DN	A	Nr. Uscite
50	500	2x45
50	700	2x45
50	1000	2x45
50	500	2X45 - 1X70
50	700	2X45 - 1X70
50	1000	2X45 - 1X70
65	500	2x45
65	700	2x45
65	1000	2x45
65	500	2X70
65	700	2X70
65	1000	2X70
65	500	2X70
65	500	2X45 - 1X70
65	700	2X45 - 1X70
65	1000	2X45 - 1X70
65	500	2X70 - 1X100
80	500	2x45
80	700	2x45
80	1000	2x45
80	500	3x70
80	500	2X45 - 1X70
80	700	2X45 - 1X70
80	1000	2X45 - 1X70
80	500	2X70 - 1X100
80	700	2X70 - 1X100
80	1000	2X70 - 1X100

GARDA IDRANTE SOPRASUOLO TIPO “A”,03

- Conformi UNI EN 14384.
- Come art. 1 ma con la parte fuori terra più alta.
- Fino a 5 uscite.
- Con tappi in ghisa e catenelle (tappi ottone a richiesta).
- I prezzi sono comprensivi di uscite DN 45 E DN 70.

DN	A	H
80	500	1350
80	700	1550
80	960	1810
100	500	1350
100	700	1550
100	960	1810
150	500	1350
150	700	1550
150	985	1835

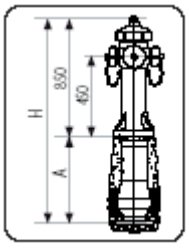

GARDA IDRANTE SOPRASUOLO AUTOMATICO TIPO C

- Conformi UNI EN 14384.
- Come art. 2 ma con la parte fuori terra più alta.
- Chiusura automatica in caso di rottura evitando fuoriuscite d’acqua.
- Fino a 5 uscite.
- Con tappi in ghisa e catenelle (tappi ottone a richiesta).
- I prezzi sono comprensivi di uscite DN 45 E DN 70.

DN	A	H
80	500	1350
80	700	1550
80	960	1810
100	500	1350
100	700	1550
100	960	1810
150	500	1350
150	700	1550
150	985	1835

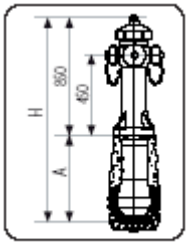

IDRANTE SOTTOSUOLO COTRONE EN 14339

• Idrante sottosuolo in ghisa EN GJL 250 UNI EN 1503-3 per pressioni d'esercizio fi no a 16 bar. Flange dimensionate EN 1092-2 PN 16. Altre forature a richiesta.
• È dotato di scarico antigelo che consente lo svuotamento dell'idrante a completa chiusura della valvola. Il gommino di tenuta dello scarico che chiude quando l'idrante è in erogazione, opera grazie alla pressione e non per strisciamento, evitandone l'usura.
• Altezza dalla flangia al cappellotto di manovra mm 450.
• Collaudo idrante aperto a 25 bar, chiuso a 21 bar.
• Manovra tramite cappellotto quadro. Disponibile anche con cappellotto pentagonale a norme UNI EN 14339 DN 80 e 100.

	DN	USCITA
ST0022B	50	Baionetta 45
ST0022U	50	UNI 45
ST0024B	65	Baionetta 70
ST0024U	65	UNI 70
ST0197B	80	Baionetta 70
ST0197U	80	UNI 70

E

IDRANTE SOTTOSUOLO MILANO EN 14339

• Idrante sottosuolo in ghisa EN GJL 250 UNI EN 1503-3 per pressioni d'esercizio fino 16 bar. Flange dimensionate EN 1092-2 PN 16. Altre forature a richiesta.
• È dotato di scarico antigelo che consente lo svuotamento dell'idrante a completa chiusura della valvola. Il gommino di tenuta dello scarico che chiude quando l'idrante è in erogazione, opera grazie alla pressione e non per strisciamento, evitandone l'usura.
• Altezza dalla flangia al cappellotto di manovra mm 650 (750 per il DN 100).
• Collaudo idrante aperto a 25 bar, chiuso a 21 bar.
• Manovra tramite cappellotto quadro. Disponibile anche con cappellotto pentagonale a norme UNI EN 14339 DN 80 e 100.

	DN	USCITA
ST0020B	65	Baionetta 70
ST0020U	65	UNI 70
ST0014B	80	Baionetta 70
ST0014U	80	UNI 70
ST0023B	100	Baionetta 70
ST0023U	100	UNI 70

GRUPPI DI MANDATA UNI 10779 FILETTATI

• Vengono forniti nella versione orizzontale. Per gruppi verticali specificare in fase d'ordine, con saracinesca in basso prezzo a richiesta.
• Si possono avere con uno o due attacchi UNI 70 - UNI 804 femmina con girello.
• Nella versione "attacco di mandata" il gruppo va inserito in derivazione dell'alimentazione idranti, come previsto dalla UNI 10779 con lo scopo di immettere acqua nell'impianto. Nel caso di insufficienza di pressione si alimenta la rete idranti con il gruppo e la valvola di non ritorno impedisce che la pressione venga dispersa nella rete.
• Valvola di sicurezza tarata 12 bar.
• Vengono normalmente forniti con direzione del flusso da destra a sinistra (come in foto vista frontale). Direzione del flusso da sinistra a destra o per gruppi verticali specificare in fase d'ordine.

DN	USCITA	A	H
2"	1x70	280	260
2" ½	1x70	305	270
2" ½	2x70	445	270
3"	1x70	400	280
3"	2x70	555	280
4"	1x70	460	310
4"	2x70	610	310

GRUPPI DI MANDATA UNI 10779 SEMPLICI

• Vengono forniti nella versione orizzontale. Per gruppi verticali specificare in fase d'ordine, con saracinesca in basso prezzo a richiesta.
• Sono dotati di un attacco UNI 70 – UNI 804 femmina con girello.
• Nella versione "attacco di mandata" il gruppo va inserito in derivazione dell'alimentazione idranti, come previsto dalla UNI 10779. Nel caso di insufficienza di pressione si alimenta la rete idranti con il gruppo e la valvola di non ritorno impedisce che la pressione venga dispersa nella rete.
• Valvola di sicurezza tarata 12 bar.
• Vengono normalmente forniti con direzione del flusso da destra a sinistra (come in foto, vista frontale). Direzione del flusso da sinistra a destra o per gruppi verticali specificare in fase d'ordine.
• Disponibili in versione filettata o flangiata.

DN	USCITA	TIPO
2"	1x70	Filettato
2" ½	1x70	Filettato
3"	1x70	Filettato
4"	1x70	Filettato
2"	1x70	Flangiato
2" ½	1x70	Flangiato
3"	1x70	Flangiato
4"	1x70	Flangiato

GRUPPI DI MANDATA UNI 10779 FLANGIATI

• Vengono forniti nella versione orizzontale. Per gruppi verticali specificare in fase d'ordine, con saracinesca in basso prezzo a richiesta.
• Si possono avere con uno o più attacchi UNI 70 - UNI 804 femmina con girello.
• Nella versione "attacco di mandata" il gruppo va inserito in derivazione dell'alimentazione idranti, come previsto dalla UNI 10779 con lo scopo di immettere acqua nell'impianto. Nel caso di insufficienza di pressione si alimenta la rete idranti con il gruppo e la valvola di non ritorno impedisce che la pressione venga dispersa nella rete.
• Valvola di sicurezza tarata 12 bar.
• Vengono normalmente forniti con direzione del flusso da destra a sinistra (come in foto vista frontale). Direzione del flusso da sinistra a destra o per gruppi verticali specificare in fase d'ordine.

GRUPPI ATTACCO MOTOPOMPA IN LINEA FILETTATI

• Vengono forniti nella versione orizzontale. Per gruppi verticali specificare in fase d'ordine, con saracinesca in alto prezzo a richiesta.
• Si possono avere con uno o due attacchi UNI 70 femmina con girello.
• Nella versione "attacco motopompa" il gruppo va inserito tra l'anello antincendio e la condotta di alimentazione con lo scopo di prelevare acqua dall'impianto.
• Valvola di sicurezza 12 bar.
• Vengono normalmente forniti con direzione del fl usso da sinistra a destra (come in foto vista frontale). Direzione del fl usso da destra a sinistra su specifica richiesta. Ugualmente per gruppi verticali speci-fi care in fase d'ordine

E

GRUPPI ATTACCO MOTOPOMPA IN LINEA FLANGIATI

• Vengono forniti nella versione orizzontale. Per gruppi verticali speci-fi care in fase d'ordine, con saracinesca in alto prezzo a richiesta.
• Si possono avere con uno o più attacchi UNI 70 femmina con girello.
• Nella versione "attacco motopompa" il gruppo va inserito tra l'anello antincendio e la condotta di alimentazione con lo scopo di prelevare acqua dall'impianto.
• Valvola di sicurezza 12 bar.
• Vengono normalmente forniti con direzione del flusso da sinistra a destra (come in foto vista frontale). Direzione del flusso da destra a sinistra su specifica richiesta. Ugualmente per gruppi verticali speci-fi care in fase d'ordine.

RUBINETTO IDRANTE PRESA A MURO USCITA STORZ

Descrizione	DN STORZ	DN
Storz 52 x 1" ½ Gas, PN 16	52	1" ½ Gas M
Storz 52 x 2"Gas, PN 16 - DIN 14461	52	2" Gas M
Storz 75 x 2" ½ Gas, PN 16 - DIN 14461	75	2" ½ Gas M

LANCIA STORZ

Descrizione
Lancia Gold storz 52
Lancia Gold storz 75
Lancia Black storz 52
Lancia Silver storz 52
Lancia Silver storz 75

RACCORDO STORZ IN LEGA LEGGERA

DN STORZ	Ø PORTAGOMMA	LUNGHEZZA
25	25	62
32	32	81
38	38	99
52	45	100
52	52	100
65	65	111
75	70	137
75	75	137
100	100	168
110	100	184

E

RIDUZIONE STORZ A MASCHIO GAS IN LEGA LEGGERA

DN STORZ	ATTACCO GAS
25	¾"M
25	1"M
32	1"1/4M
38	1"1/2M
52	1"1/4M
52	1"1/2M
52	2"M
52	2"1/2M
65	2"M
65	2"1/2M
75	2"M
75	2"1/2M
75	3"M
100	4"M
110	4"M
150	6"M

DN STORZ	ATTACCO UNI
52	45M
75	70M

DN STORZ	DN STORZ
52	65
52	75
75	100
75	110

RIDUZIONE STORZ A FEMMINA GAS IN LEGA LEGGERA

DN STORZ	ATTACCO GAS
25	½”F
25	¾”F
25	1”F
32	1”1/4F
38	1”1/2F
52	1”1/2F
52	2”F
52	2”1/2F
65	2”F
65	2”1/2F
75	2”F
75	2”1/2F
75	3”F
100	4”F
110	4”F
150	6”F

DN STORZ	ATTACCO UNI
52	45F
75	70F

TAPPO STORZ IN LEGA LEGGERA

DN STORZ	Lughezza
25	37
38	43
52	54
65	48
75	58
100	62
110	68

CHIAVE STORZ

Descrizione
BC per attacchi Storz 52-75 semplice in ghisa
ABC per attacchi Storz 52-75-110
Semplice DIN 14822 in acciaio zincato
ABC per attacchi Storz 52-65-75-110
Doppia in ghisa

CASSETTA CONVENTIONAL PER INTERNI

Cassetta a parete in lamiera verniciata rosso RAL 3000 con bordi arrotondati. UNI EN 671/2 per DN 45 con portello portavetro in alluminio.

UNI 45 370 x 160 h600
UNI 70 500 x 240 h600

IDRANTE A MURO "CUBA"

Sistema fisso di estinzione incendi equipaggiato con tubazione flessibile con marcatura CE conforme alle norme EN 671-2:2003.
Omologazione CSI n. CPD/0497/276/05
DIMENSIONI: 370 x 200 x 520

Il sistema è composto da:
- **Cassetta da esterno/interno in lamiera verniciata o acciaio inox**.
- Lastra infrangibile o frangibile.
- Manuale di istruzione e d'uso, dichiarazione di conformità CE.
- Rubinetto idrante DN 45 PN 16 – ISO 7.
- Tubazione flessibile DN 45 a norma EN 14540, con raccordi UNI 804 e legatura
a norma UNI 7422.
- Sigillo numerato.
- Gocciolatore rosso salva manichetta.
- Lancia antincendio UNI 45 Black, Gold
e Roto Ø 12, Silver Ø 13.
- Imballo in cartone.

Tipo Lancia K	Lancia Roto Ø 12 K 91,8	Lancia Black Ø 12 K 72	Lancia Gold Ø 12 K 73,4	Lancia Silver Ø 13 K101,22
Portata Q l/min	Q = 225 l/min - a 6 bar	Q = 176 l/min - a 6 bar	Q = 180 l/min - a 6 bar	Q = 248 l/min - a 6 bar

Versione lamiera verniciata con vetro infrangibile
Manichetta da 15/20/25/30 mt.

Versione lamiera verniciata con vetro frangibile
Manichetta da 15/20/25/30 mt.

Versione acciaio inox con vetro infrangibile
Manichetta da 15/20/25/30 mt.

Versione acciaio inox vetro frangibile
Manichetta da 15/20/25/30 mt.

E

IDRANTE A MURO SERIE CUBA REGOLABILE AD INCASSO

Sistema fi sso di estinzione incendi equipaggiato con tubazione flessibile con marcatura CE conforme alle norme EN 671-2:2003. Omologazione CSI n. CPD/0497/276/05
DIMENSIONI CASSA:400 x 160 h600
TELAIO 454 x 655
Il sistema è composto da:
- **Cassetta da incasso in lamiera verniciata e telaio art. 39/T.**
- Lastra infrangibile o frangibile.
- Manuale di istruzione e d'uso, dichiarazione di conformità CE.
- Rubinetto idrante DN 45 PN 16 - ISO 7.
- Tubazione flessibile DN 45 a norma EN 14540, con raccordi UNI 804 e legatura a norma UNI 7422.
- Sigillo numerato.
- Gocciolatore rosso salva manichetta.
- Lancia antincendio UNI 45 Black, Gold o Roto certificata, Ø 12.
- Imballo in cartone.

Tipo Lancia K	Lancia Roto Ø 12 K 91,8		Lancia Black Ø 12 K 72		Lancia Gold Ø 12 K 73,4		Lancia Silver Ø 13 K101,22	
Portata Q l/min	Q = 225 l/min - a 6 bar		Q = 176 l/min - a 6 bar		Q = 180 l/min - a 6 bar		Q = 248 l/min - a 6 bar	

Versione lamiera verniciata con vetro infrangibile
Manichetta da 15/20/25/30 mt.

Versione lamiera verniciata con vetro frangibile
Manichetta da 15/20/25/30 mt.

Versione lamiera verniciata con portello pieno
Manichetta da 15/20/25/30 mt.

MANICHETTA ANTINCENDIO DN45

CARATTERISTICHE

- Conforme a norma EN14540:2007- Possibilità di raccordi UNI 804 o leggeri- legatura con filo d'acciaio a norma UNI 7422- Etichetta per la verifica periodica- Tessuto ad alta resistenza

ORDITO/WRAP		poliestere
TRAMA/WEFT		poliestere
IMPERMEABILIZZAZIONE/INNER LINING	PVC	
DIAMETRO INTERNO/INSIDE DIAMETER	mm	45,50
TOLLERANZA DIAMETRO/BORE TOLERANCE	mm	-0,5/1,5
MASSA LINEICA/WHEIGHT	Kg/m	0,15
PRESSIONE DI SCOPPIO/BURST PRESSURE	Mpa	>4,5
PRESSIONE DI ESERCIZIO/WORKING PRESSURE	Mpa	1,20
TEMP. DI ESERCIZIO/TEMP. RANGE	°c	-10 +60

GAMMA MANICHETTE DN45			
CODICE	DN	METRI	RACCORDI
A124515	45	15	UNI 804
A124520	45	20	UNI 804
A124525	45	25	UNI 804
A124530	45	30	UNI 804
A114515	45	15	LEGGERI
A114520	45	20	LEGGERI
A114525	45	25	LEGGERI
A114530	45	30	LEGGERI